FICHE TECHNIQUE • SPÉCIFICATIONS

TRAPPE DE PLANCHER AVEC RETRAIT EN ALUMINIUM AVEC CADRE APPARENT

Poignée amovible, penture piano

PPA-RE

INSTALLATION

Dessin technique PPA-RE

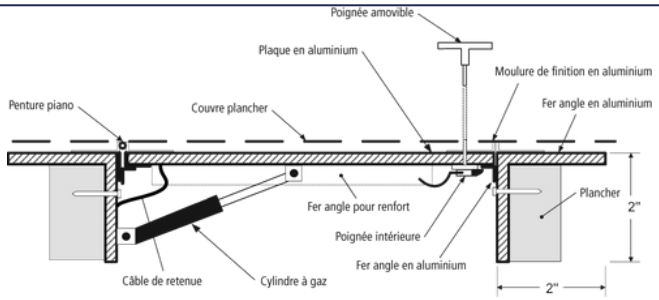

TABLE DES TAILLES STANDARDS

Dimension • L X H		Nbre de loquets	Poids	
pouces	mm		lbs	KG
24 x 24	609 x 609	1	37.6	17.1
24 x 36	609 x 914	1	50.4	22.9
Panneaux d'autres dimensions et options fabriqués en 10 jours				

L'ouverture dans le plancher = dimensions de la trappe + 1/2 po ou + 13 mm

AUTRES INFORMATIONS TECHNIQUES

La trappe de plancher PPA est conçue pour supporter une charge vive de 300 lb/pi² et comprend un bras de maintien pour maintenir la porte en position ouverte (seulement pour les portes dont les dimensions excèdent 16 po x 16 po)

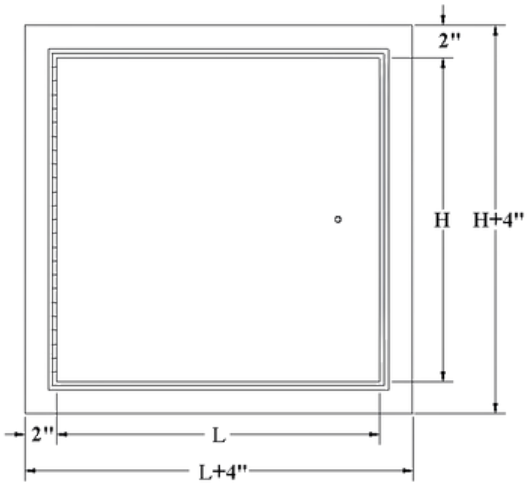

DESCRIPTION ET SPÉCIFICATIONS

Matériau	Plaque en aluminium de ¼ po pour la porte et fer angle en aluminium 2 po x 2 po x ¼ po pour le cadre
Penture	Penture piano de type continu en aluminium Emplacement penture: Elle se situe sur la deuxième dimension (hauteur).
Mécanisme de verrouillage	Poignée amovible de 4 po pour trappes de plancher
Fini	Pas de finition
Emballage	Emballé individuellement, 1 trappe par boîte
Cadre extérieur	Cadre apparent de 2 po. Type de retrait: 11/16 po, 1/4 po, 1/2 po, 5/8 po, 3/4 po, 1/8 po, 3/16 po et 3/8 po
Cadre intérieur	Angle en aluminium de 2po x 2po x ¼po
Composants	Cylindre à gaz pour les portes excédant 24 po x 24 po. Cependant, cette exception varie en fonction du type de retrait. Bras de retenu pour les portes excédant 16 po x 16 po

OPTIONS COURANTES

Liste complète des options sur **cendrex.com**

Retrait	11/16 po, 1/4 po, 1/2 po, 5/8 po, 3/4 po, 1/8 po, 3/16 po et 3/8 po

DONNÉES DU PROJET

Projet :	Date :	QTÉ	L	H
Architecte :				
Revendeur :				
Entrepreneur :				
Endroit :				

Instruction d'étiquetage :

Instructions spéciales :

Options :

Approbation :
(signature ou étampe)

SIÈGE SOCIAL
6500 Boul Henri-Bourassa E,
Montréal, QC H1G 5W9

Fait au Canada

cendrex
Vous donne accès

Dernière mise à jour : 2023-12-19

514 493-1489 | 1 800 479-1489
info@cendrex.com | **cendrex.com**

FICHE TECHNIQUE • OPTIONS

OPTIONS

Ceci liste toutes les options disponibles. Veuillez consulter notre catalogue ou contacter notre service client pour vérifier la faisabilité de la combinaison choisie.

MÉCANISME DE VERROUILLAGE NIVEAU DE SÉCURITÉ FAIBLE

☐ **35**
Loquet à tournevis

☐ **220**
Barillet opéré par tournevis

☐ **80**
Loquet à enclenchement automatique avec clé-outil

☐ **55**
Loquet à enclenchement automatique à tête hexagonale

☐ **30**
Loquet coulissant

☐ **50**
Loquet à tête hexagonale

POIGNÉES

☐ **25**
AVEC CLÉ - Poignée de 4 po avec loquet à clé

☐ **100K**
AVEC CLÉ - Poignée encastrée à clé avec capuchon pour chemin de clé

☐ **20**
SANS CLÉ - Poignée de 4 po activant un loquet

☐ **22**
SANS CLÉ - Poignée de 4 po à enclenchement automatique

☐ **21**
SANS CLÉ - Poignée fixe de 4 po

☐ **26**
SANS CLÉ - Poignée en L

MÉCANISME DE VERROUILLAGE NIVEAU DE SÉCURITÉ MOYEN

☐ **10**
Barillet à clé

☐ **15**
Préparation mortaise
15C
Préparation mortaise avec cylindre, clés différentes
15CKA
Préparation mortaise avec cylindre, clés identiques

☐ **85**
Mortaise à enclenchement automatique

☐ **85C**
Mortaise à enclenchement automatique
85CKA
Cylindre pour mortaise à enclenchement automatique, clés identiques

☐ **90**
Loquet antivandalisme à tête hexagonale

☐ **C**
Cylindre pour mortaise, clés différentes
CKA
Cylindre pour mortaise, clés identiques

MATÉRIAUX

☐ **GS**
Acier satiné

☐ **AL**
Aluminum

☐ **SS**
Acier inoxydable

☐ **CR**
Acier laminé à froid

MÉCANISME DE VERROUILLAGE NIVEAU DE SÉCURITÉ ÉLEVÉ

☐ **40**
Mortaise à serrure à pêne dormant

☐ **40C**
Mortaise à serrure à pêne dormant avec cylindre, avec clés différentes
40CKA
Mortaise à serrure à pêne dormant avec cylindre, clés identiques

☐ **99**
Tourniquet intérieur pour mortaise à serrure à pêne dormant

☐ **45**
Préparation mortaise pour serrure à sécurité maximale

☐ **46**
Serrure à sécurité maximale

☐ **47**
Clé pour serrure de détention

AUTRES OPTIONS

☐ **60**
Joint d'étanchéité

☐ **160**
Câble de retenue

☐ **240**
Ancrage à maçonnerie

SIÈGE SOCIAL
6500 Boul Henri-Bourassa E,
Montréal, QC H1G 5W9

Fait au Canada

cendrex
Vous donne accès

Dernière mise à jour : 2023-12-19

514 493-1489 | 1 800 479-1489
info@cendrex.com | **cendrex.com**