FICHE TECHNIQUE • SPÉCIFICATIONS

PANNEAU D'ACCÈS À USAGE UNIVERSEL À SÉCURITÉ MOYENNE
Cadre apparent, barillet à clé, penture piano

MDS-00

INSTALLATION

Dessin technique MDS-00

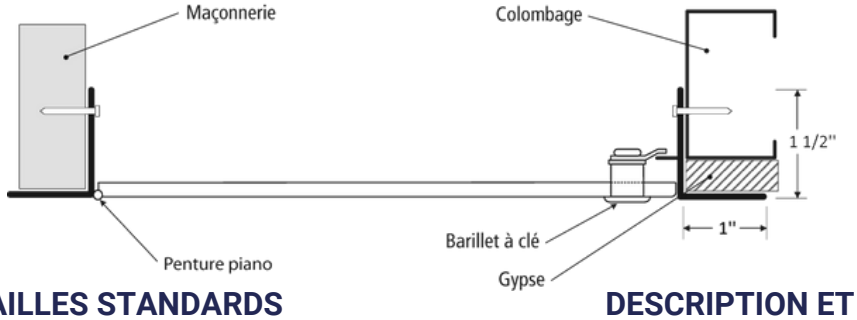

TABLE DES TAILLES STANDARDS

Dimension • L X H		Nbre de loquets	Poids	
pouces	mm		lbs	KG
12 x 12	304 x 304	1	6.8	3.1
16 x 16	406 x 406	1	10.3	4.7
18 x 18	457 x 457	1	12.5	5.7
24 x 24	609 x 609	1	19.9	9.0
24 x 30	609 x 762	2	24.9	11.3
24 x 36	609 x 914	2	28.1	12.8
36 x 36	914 x 914	2	39.8	18.1

Panneaux d'autres dimensions et options fabriqués en 5 jours

L'ouverture dans le mur = dimensions de la porte + 1/4 po ou + 6 mm

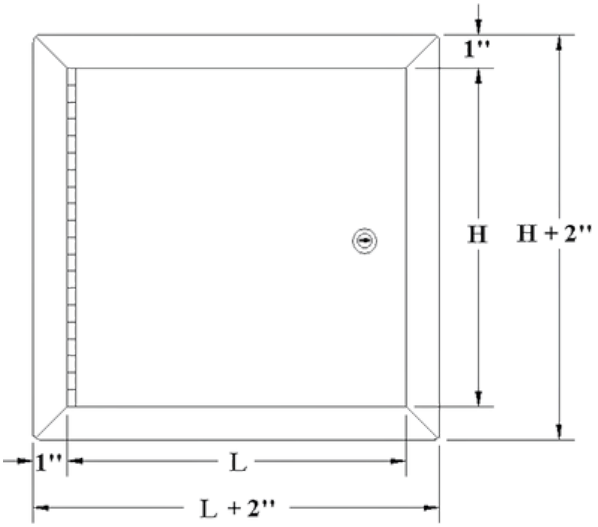

DESCRIPTION ET SPÉCIFICATIONS

Matériau	Acier satiné de calibre 14
Penture	Penture piano de type continu. Emplacement penture: Elle se situe sur la deuxième dimension (hauteur).
Mécanisme de verrouillage	Barillet à clé avec 2 clés par serrure
Fini	Apprêt en poudre blanche de haute qualité
Emballage	Emballé individuellement, 1 panneau par boîte

OPTIONS COURANTES
Liste complète des options sur **cendrex.com**

Loquet	Mortaise à serrure à pêne dormant (-40, cylindre optionnel), mortaise à enclenchement automatique (-85, cylindre optionnel)
Poignée	Poignée fixe de 4 po (-21), poignée de 4 po à enclenchement automatique (-22)
Matériau	Acier inoxydable (SS), acier laminé à froid (CR)
Autres	Joint d'étanchéité (-60), porte persienne (-140)

DONNÉES DU PROJET

Projet :	Date :	QTÉ	L	H
Architecte :				
Revendeur :				
Entrepreneur :				
Endroit :				

Instruction d'étiquetage :

Instructions spéciales :

Options :

Approbation :
(signature ou étampe)

SIÈGE SOCIAL
6500 Boul Henri-Bourassa E,
Montréal, QC H1G 5W9

Fait au Canada

cendrex
Vous donne accès

Dernière mise à jour : 2023-12-19

514 493-1489 | 1 800 479-1489
info@cendrex.com | **cendrex.com**

FICHE TECHNIQUE • OPTIONS

OPTIONS

Ceci liste toutes les options disponibles. Veuillez consulter notre catalogue ou contacter notre service client pour vérifier la faisabilité de la combinaison choisie.

MÉCANISME DE VERROUILLAGE NIVEAU DE SÉCURITÉ FAIBLE

☐ **35**
Loquet à tournevis

☐ **220**
Barillet opéré par tournevis

☐ **80**
Loquet à enclenchement automatique avec clé-outil

☐ **55**
Loquet à enclenchement automatique à tête hexagonale

☐ **30**
Loquet coulissant

☐ **50**
Loquet à tête hexagonale

POIGNÉES

☐ **25**
AVEC CLÉ - Poignée de 4 po avec loquet à clé

☐ **100K**
AVEC CLÉ - Poignée encastrée à clé avec capuchon pour chemin de clé

☐ **20**
SANS CLÉ - Poignée de 4 po activant un loquet

☐ **22**
SANS CLÉ - Poignée de 4 po à enclenchement automatique

☐ **21**
SANS CLÉ - Poignée fixe de 4 po

☐ **26**
SANS CLÉ - Poignée en L

MÉCANISME DE VERROUILLAGE NIVEAU DE SÉCURITÉ MOYEN

☐ **10**
Barillet à clé

☐ **15**
Préparation mortaise
15C
Préparation mortaise avec cylindre, clés différentes
15CKA
Préparation mortaise avec cylindre, clés identiques

☐ **85**
Mortaise à enclenchement automatique

☐ **85C**
Mortaise à enclenchement automatique
85CKA
Cylindre pour mortaise à enclenchement automatique, clés identiques

☐ **90**
Loquet antivandalisme à tête hexagonale

☐ **C**
Cylindre pour mortaise, clés différentes
CKA
Cylindre pour mortaise, clés identiques

MATÉRIAUX

☐ **GS**
Acier satiné

☐ **AL**
Aluminum

☐ **SS**
Acier inoxydable

☐ **CR**
Acier laminé à froid

MÉCANISME DE VERROUILLAGE NIVEAU DE SÉCURITÉ ÉLEVÉ

☐ **40**
Mortaise à serrure à pêne dormant

☐ **40C**
Mortaise à serrure à pêne dormant avec cylindre, avec clés différentes
40CKA
Mortaise à serrure à pêne dormant avec cylindre, clés identiques

☐ **99**
Tourniquet intérieur pour mortaise à serrure à pêne dormant

☐ **45**
Préparation mortaise pour serrure à sécurité maximale

☐ **46**
Serrure à sécurité maximale

☐ **47**
Clé pour serrure de détention

AUTRES OPTIONS

☐ **60**
Joint d'étanchéité

☐ **160**
Câble de retenue

☐ **240**
Ancrage à maçonnerie

SIÈGE SOCIAL
6500 Boul Henri-Bourassa E,
Montréal, QC H1G 5W9

Fait au Canada

cendrex
Vous donne accès

Dernière mise à jour : 2023-12-19

514 493-1489 | 1 800 479-1489
info@cendrex.com | **cendrex.com**